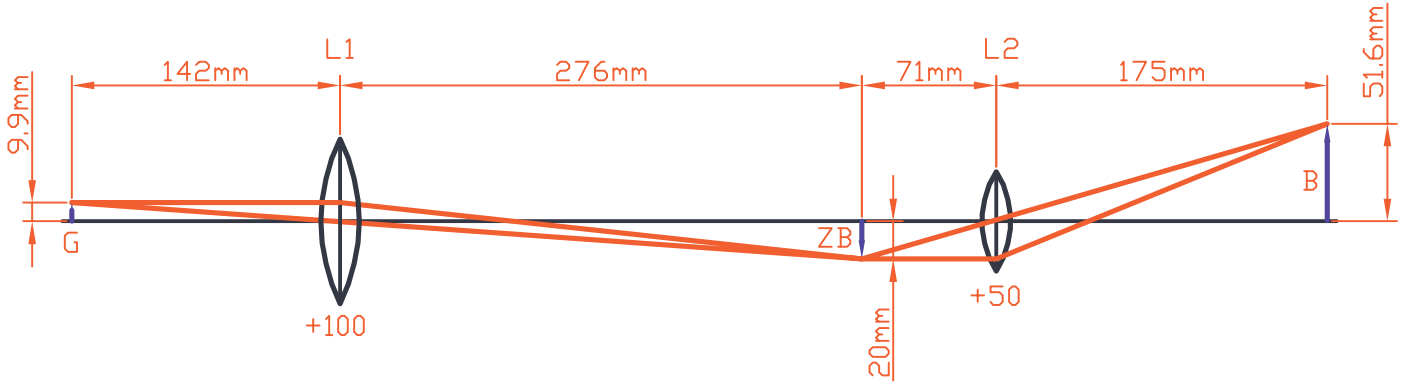


| | | | | |
|---|---|---|---|---|
| (Zul. Abw.) | | (Oberfl.) | Maßstab 1:4 | (Gewicht) |
| | | | (Werkstoff, Halbzeug)<br>(Rohteil-Nr)<br>(Modell- oder Gesenk-Nr) | |
| | Datum | Name | Strahlengang Mikroskop | |
| Bearb. | 19.05.03 | R. Steffen | | |
| Gepr. | | | | |
| Norm | | | | |
| | | | | Blatt |
| | | | | Blätter |
| Ursprung | | | Ersatz für: | Ersatz durch: |